적 용 규 격
SPECIFICATION APPLIED

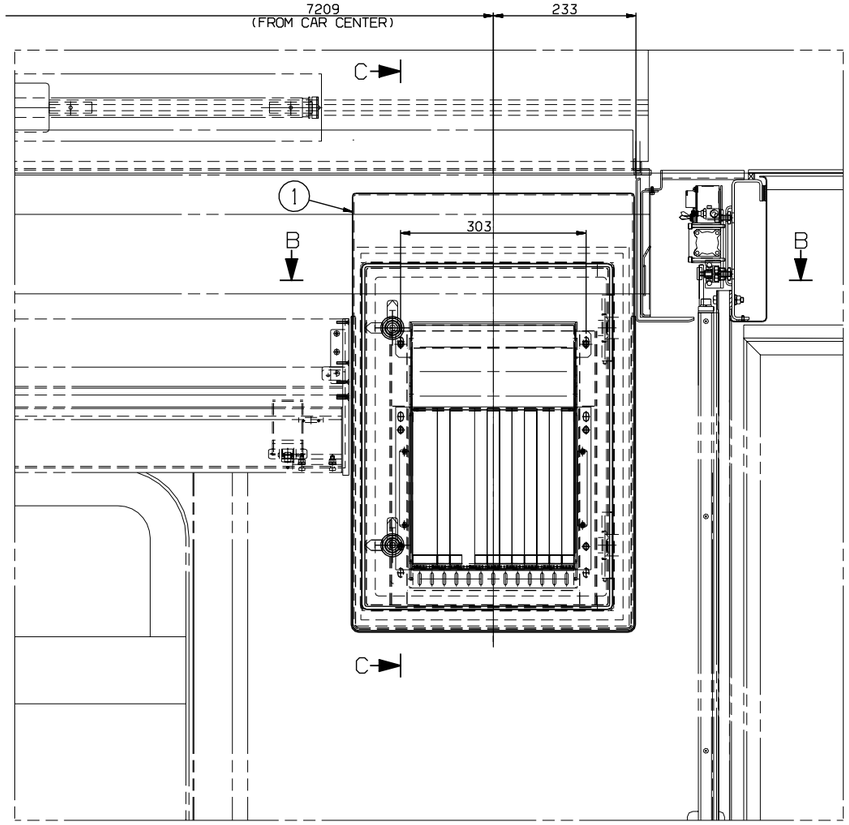

VIEW A

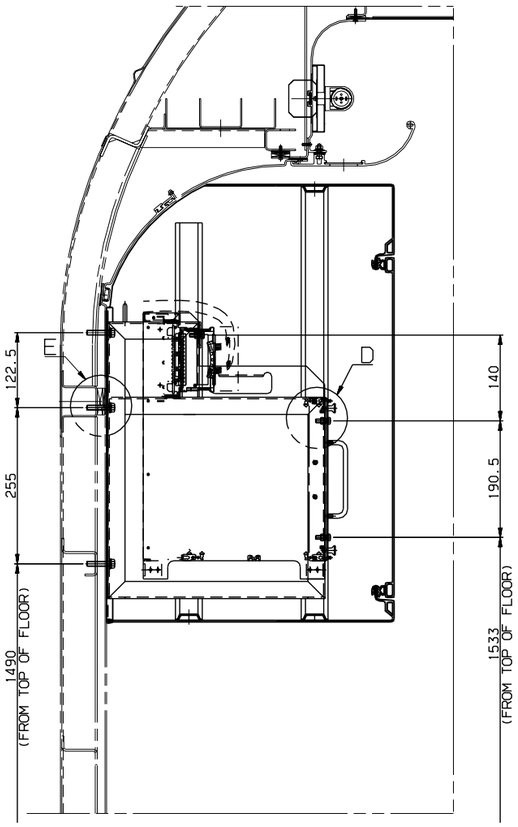

SECTION C-C

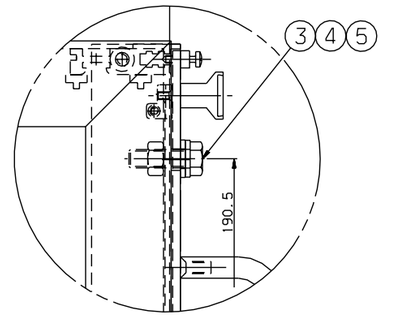

DETAIL D
SCALE=1/1

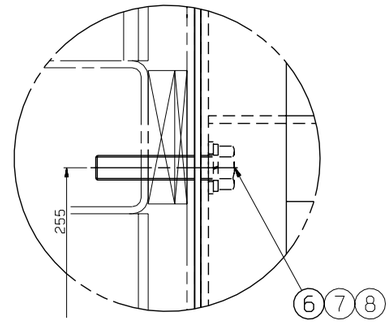

DETAIL E
SCALE=1/1

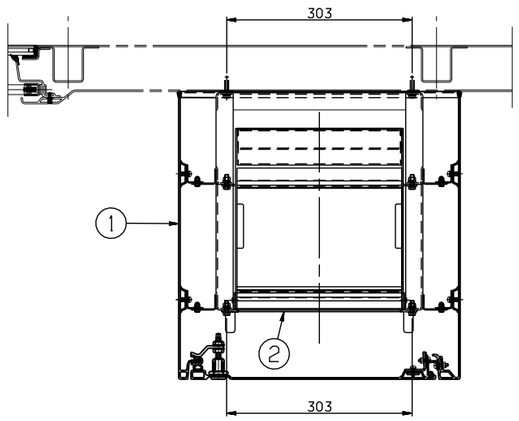

SECTION B-B

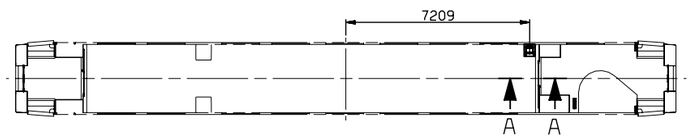

KEY PLAN

일반공차 GENERAL TOLERANCE			
등급 GRADE		A	B
치수 DIMENSION	~ 6	0.05	0.1
	~ 30	0.1	0.2
	~ 120	0.15	0.3
	~ 315	0.2	0.5
	~ 1000	0.3	0.8
	~ 2000	0.5	1.2
	~ 4000	0.8	2.0
	~ 8000	-	3.0
	~ 12000	-	4.0
	~ 16000	-	5.0
등급 GRADE		A	B
용접 구조물 WELDING (±)			
	~ 20	0.8	1.2
	~ 40	1	1.5
	~ 100	1.5	2
	~ 200	2	3
	~ 400	3	4
	~ 800	4	5
	~ 1600	6	8
	~ 3150	-	10
등급 GRADE		A	B
주물 구조물 CASTING (±)			
	~ 10	1	1.5
	~ 30	2	3
	~ 40	2	4
등급 GRADE		A	B
기계 가공품 MACHINING (±)			
	~ 3	0.5	1
	~ 6	0.8	1.2
	~ 10	1	1.5
	~ 18	1.2	2
	~ 30	1.5	2.5
	~ 50	2	3
	~ 80	2.5	4
	~ 120	3	5
	~ 180	4	6
	~ 250	5	8
	~ 315	6	10
	~ 400	7	12
	~ 500	8	13
	~ 630	9	15
	~ 800	10	16
	~ 1000	11	18
	~ 1250	13	21
	~ 1600	15	24
	~ 2000	18	29
	~ 2500	22	35
	~ 3150	26	41

품번 NO.	부품 번호 PART NO.	품명 DESCRIPTION	재질 MATERIAL	수량 Q'TY	검증 V.T	비고 REMARKS
8	RS60809-002S	WASHER, PLAIN	SUS304	6		M8
7	RS60801-007S	WASHER, SPRING	SUS304	6		M8
6	RS60114-086S	BOLT, HEX	SUS304	6		M8X40
5	RS60809-001S	WASHER, PLAIN	SUS304	6		M6
4	RS60801-006S	WASHER, SPRING	SUS304	6		M6
3	RS60114-063S	BOLT, HEX	SUS304	6		M6X20
2	RTC13005AN0	TRAIN, COMPUTER, ASSY	ASSY	1		
1	RFP57018AN0	COVER, TMS, ASSY	ASSY	1		

승인 APP	H.G.RYU 2009.01.21	재질 MAT'L	명 칭 TITLE	INSTALLATION, TMS COVER	
검도 CHK	H.S.KIM 2009.01.21	총중량 G.W			
설계 DGN	Y.D KIM 2009.01.19	일반공차 MC / WD / CT	도면 번호 DRG. NO	RFP57017AN0	Ver. 00 / Rev. --
제도 DRG	S.M PARK 2009.01.19	B B B	SCALE 1/5	매수 SHEET 1 of 1	
		SIZE A1	참조번호 REF. NO.		

기호 MARK	일자 DATE	변경내역 DETAIL OF REVISION(E.C ZONE)	설변번호 E.C NO.	설계 DGN	검도 CHK	승인 APP
기호 MARK	일자 DATE	변경내역 DETAIL OF REVISION(E.C ZONE)	설변번호 E.C NO.	설계 DGN	검도 CHK	승인 APP

HYUNDAI Rotem 현대로템주식회사

본 도면은 당사 재산권과 회사정의 무한책임/배포 금지됨. PROPERTY OF ISSUING ENTITY. CANNOT BE DISTRIBUTED OR REPRODUCED WITHOUT AUTHORIZATION.

08-3D5101 -RFP- 도-PRJT 설계변경 CATIA